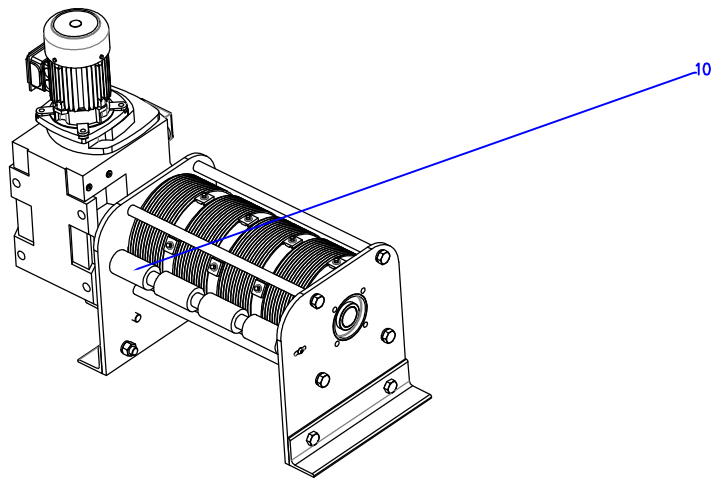

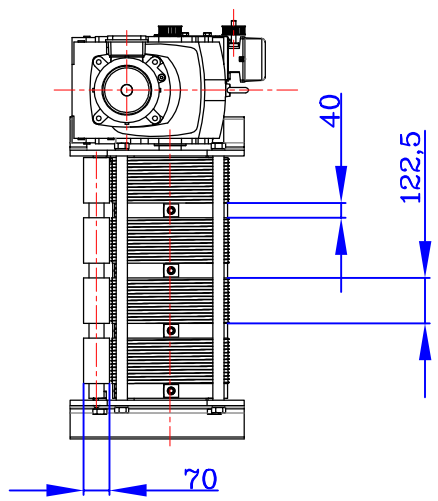

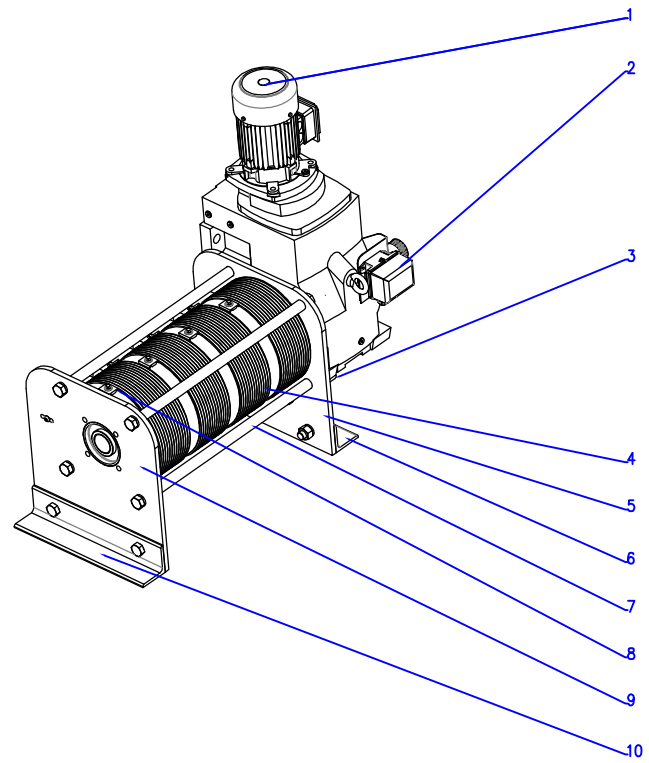

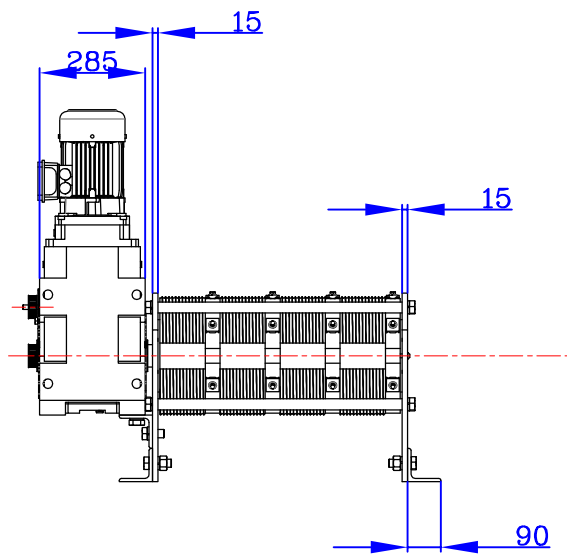

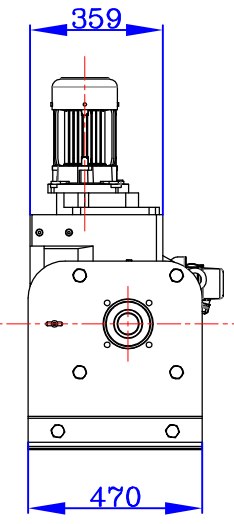

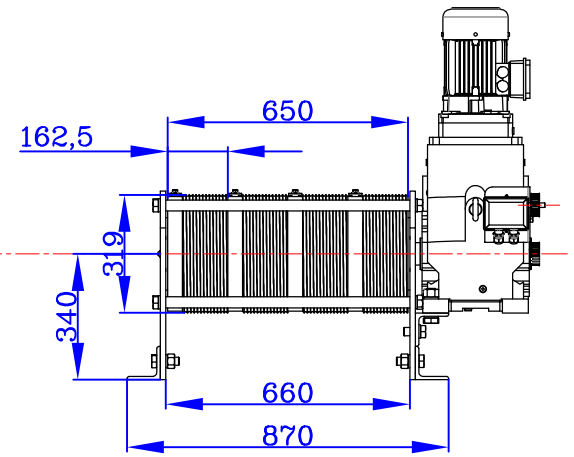

Udźwig 1000 kg
Ilość lin 4
Średnica lin 8 mm
Prędkość liniowa 0,1 m/s
Moc silnika 1,5 kW
Wyłącznik wrzecionowy Tak
Enkoder Opcjonalnie
Hamulec Tak (podwójny)
Wysokość podnoszenia 10 m

Treść rysunków stanowi materiał chroniony prawem autorskim.
Nie wyraża się zgody na wykorzystanie do celów innych niż dalsze prace projektowe realizowane przez **An Archi Group s.c.** bez pisemnej zgody autorów.

11	Wał dociskowy	AAG s.c.	Budowa Koncertowego Centrum Edukacji Muzycznej z infrastrukturą towarzyszącą - etap 2	PROJEKTANT Jerzy Lisowski	AAG/10/0006
10	Ogłownik podstawy	An Archi Group s.c. ul. Chorzowska 64 44.100 Gliwice biuro@a-ag.com.pl www.a-ag.com.pl tel. [032] 331 16 17 fax.[032] 334 71 69	Budowa Koncertowego Centrum Edukacji Muzycznej z Infrastrukturą towarzyszącą - etap 2 ul. Połczyńska 56; dz. 138 obręb 6-12-13; Warszawa		Styczeń 2014
9	Blacha nożna 2				PB / TM
8	Dociek linowy				
7	Dystans obudowy				
6	Ogłownik podstawy		Zespół Państwowych Szkół Muzycznych im. Fryderyka ul. Bednarska 11 00-310 Warszawa		
5	Blacha nożna 1				
4	Bęben linowy				
3	Podpora motoreduktora	Koordynacja proj.: mgr inż. arch. Tomasz Kaczmarek inż. Barbara Wiśniewska-Grzeb inż. arch. Roman Wolski	Wciągarka bębnowa 4-linowa WB1000 D8+		TM08
2	Wyłącznik wrzecionowy Giovanzana FGR				
1	Motoreduktor SK 9053.1-90/4				
Poz	Nazwa części				

Wszelkie niezgodności i nieścisłości pisemnie uzgodnić z projektantem; wymiary i rzędne sprawdzić na budowie